ROLAND

ROLAND ELECTRONIC

Schweißnaht Erkennungs-System
SND8 - NS9SC

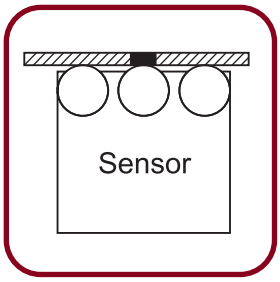

Einseitige Schweißnahterkennung
an Stählen und Edelstählen in Bändern

- Werkzeugschutz vor Querteilanlagen, Profilieranlagen, Scherenlinien, Pressen oder Stanzen mit automatischer Materialzuführung
- Filterung und Analyse des Sensorsignals
- Sensorüberwachung durch die Elektronik
- Meßwertvisualisierung
- Ein konstantes magnetisches Feld für alle Blechdicken bis ca. 3 mm
- Verbessertes dynamisches Verhalten bei unterschiedlichen Prozessgeschwindigkeiten

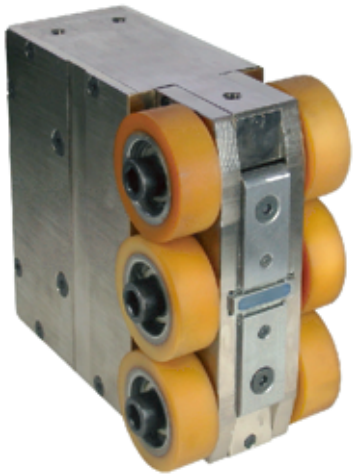

Made in Germany

SCHWEIßNAHT ERKENNUNGS-SYSTEM SND8 - NS9SC

Einsatzzweck:

Die automatische Verarbeitung von Bändern erfordert die sichere Erkennung der Schweißnähte. Werden Schweißnähte nicht erkannt, kommt es zu Störungen an Maschinen und Werkzeugen oder der Produktion von Ausschuß. Die Schweißnaht-Detektoren der Serie SND wurden speziell für diese Anwendungsfälle entwickelt.
Der Sensor NS9SC wurde speziell für Stoßnähte in Bändern bis ca. 3mm Dicke optimiert.

Funktion:

Der Sensor spricht auf die magnetischen Eigenschaften des Werkstücks an. Schweißnähte ergeben charakteristische Veränderungen des Magnetfeldes. Diese Veränderungen werden mit dem Sensor erfaßt und in der Auswerteelektronik zu einem Schaltsignal aufbereitet und dann der Maschinensteuerung zur Verfügung gestellt.
Dabei kommen ausgefeilte Methoden der Signalfilterung und Analyse zum Einsatz um die Trennung zwischen Störsignalen und Nutzsignalen zu optimieren.

Sensor

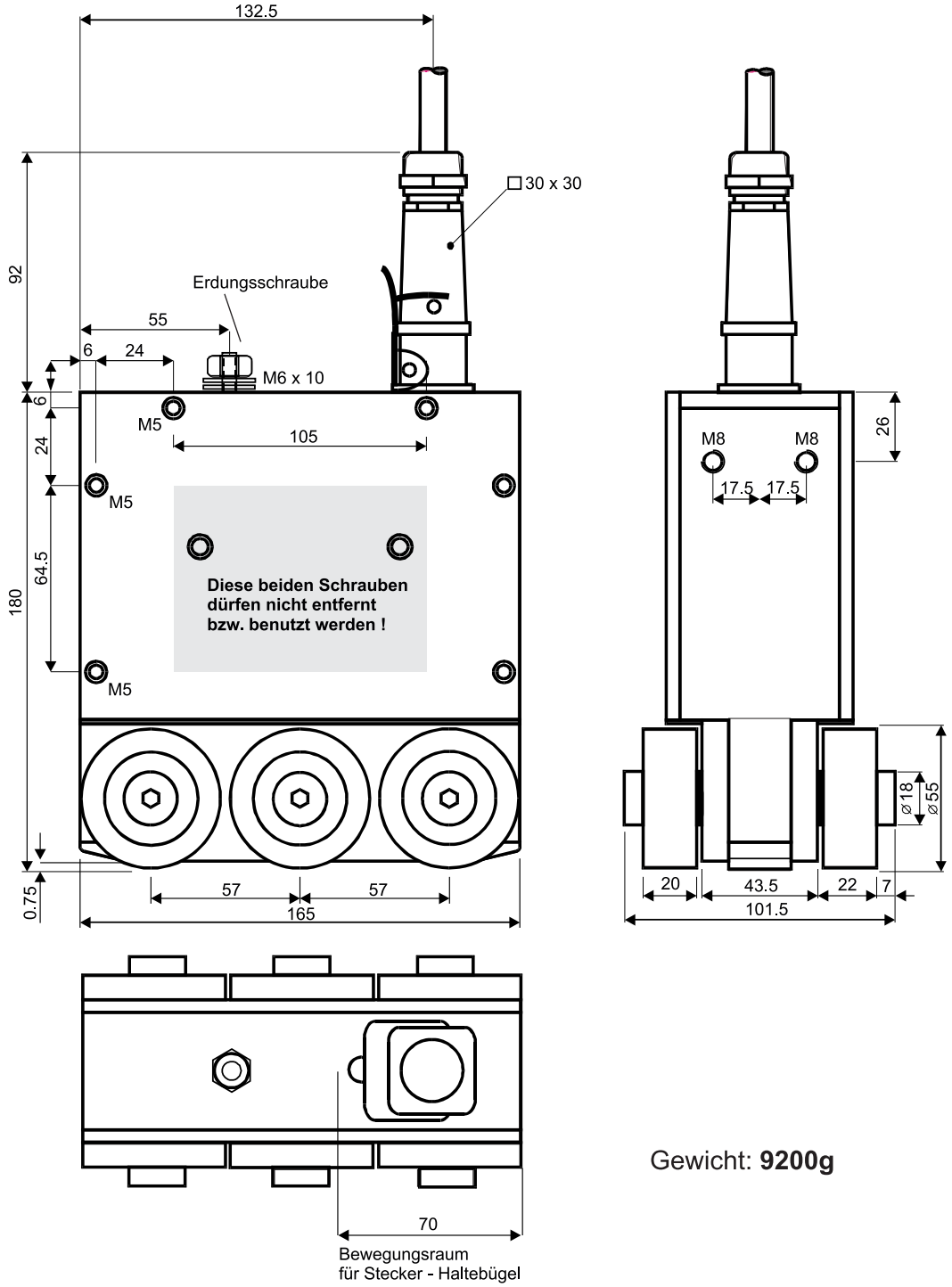

Gewicht: **9200g**

SCHWEIßNAHT ERKENNUNGS-SYSTEM SND8 - NS9SC

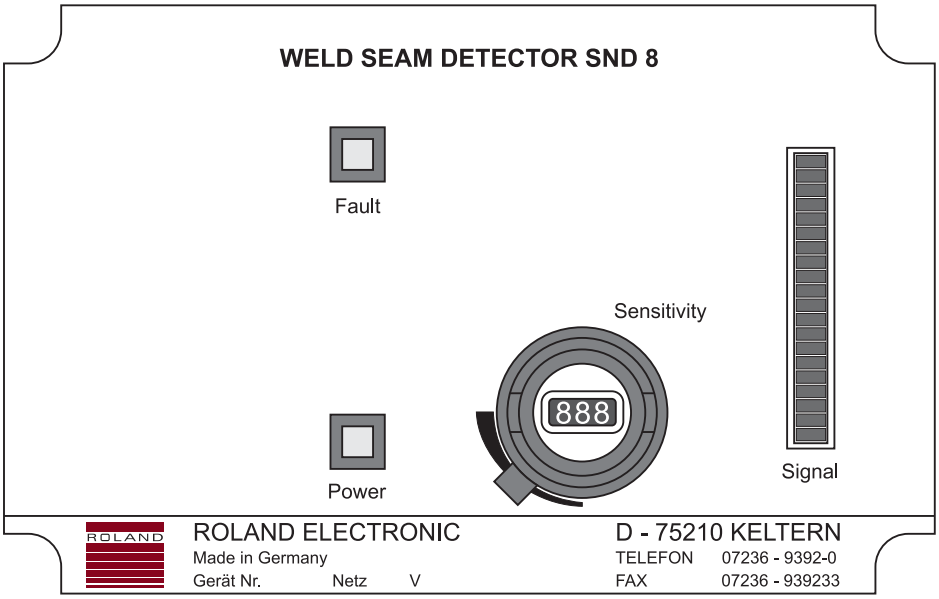

Technische Daten

Betriebsspannung	± 10% 230 / 115VAC, 50-60Hz
Sicherung	(5 X 20) 1,25A mtr
Leistungsaufnahme	50VA
Sensorkontrolle	1 LED
Arbeitstemperaturbereich	5 - 45° C
Relaisschaltausgänge für Schweißnaht und Störung	Potentialfreier Wechslerkontakt
Relais-Schaltspannung	250V
Relais-Schaltstrom	max. 8A AC
Relais-Schaltleistung	max. 400W / 2kVA
Lebensdauer der Relaiskontakte	5 x 10^{7} mech. Schaltspiele
Relais-Anzugszeit	110ms, ±20%
Relativbewegung Sensor/Objekt	Die Geschwindigkeit kann zwischen 0,1m/min. und 1000m/min. Liegen
Optokoppler Eingänge für Sensorabschaltung und Freigabe	von 5 - 30V DC = Einzustand von 0 - 2V DC = Auszustand maximaler Strom < 10mA
Gewicht des Gerätes (ohne Sensor)	4000g

Kabel SKNS8S

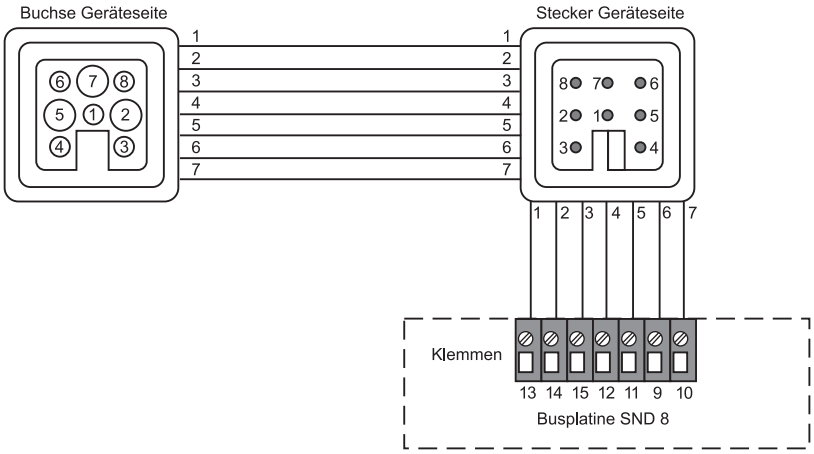

Bestelldaten:

SND8S	Schweißnaht-Detektor
NS9SC	Sensor für Bänder
SKNS8S-5	Kabel zwischen Detektor und Sensor (Standardlänge 5m)
PgdS	Plexiglasdeckel mit Schloß

PRODUKTPROGRAMM DOPPELBECH KONTROLL-SYSTEM

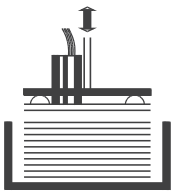

System mit einem Sensor
z. B. für Saugerrahmen

Aus einem breiten Produktspektrum können einfache und komplexe Doppelblechkontrollen realisiert werden:

- Für FE und NE Materialien.
- Berührungslose oder berührende Kontrolle.
- Mit Haftkraft oder kraftwirkungsfrei.
- Teach-In oder Potentiometereinstellung.
- Eigenständige Kontrolle oder SPS-Ansteuerung.
- Einzeleinstellung oder bis zu 255 Grenzwerte abrufbar.
- Für Erstausrüstung oder Nachrüstung.

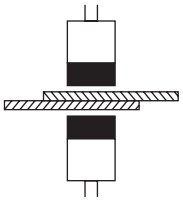

System mit zwei Sensoren
z. B. für Greiferschienen

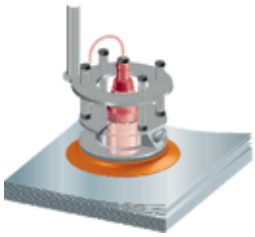

Doppelblech Kontroll-System UDK20

PRODUKTPROGRAMM BLECHDICKEN MESS-SYSTEM

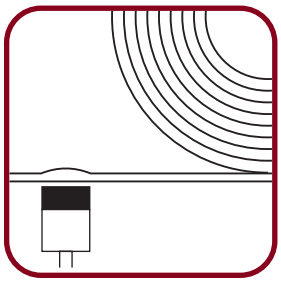

Aus einem breiten Produktspektrum lassen sich geeignete Dickenmeß- und Dickenkontrollgeräte auswählen.

- Für FE und NE Materialien.
- Berührungslose oder berührende Messung.
- Einfache Ausführungen zur Grenzwertüberwachung
  Anspruchsvolle Systeme mit ausführlichen Protokollen, die der "Statistischen Prozesskontrolle (SPC)" genügen.

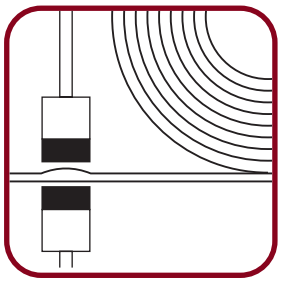

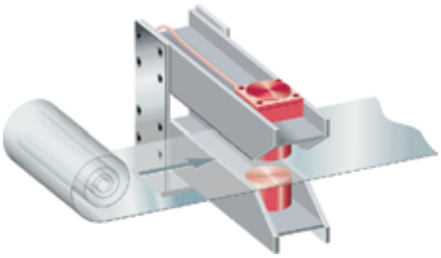

ROLAND ELECTRONIC GMBH

Otto-Maurer-Strasse 17
Phone: +49(0)7236-9392-0
info@roland-electronic.com

75210 Keltern / GERMANY
Fax: +49(0)7236-9392-33
www.roland-electronic.com

EtherNet/IP

Februar 2012 - Technische Änderungen und Irrtümer vorbehalten.