HYDRAULIK-ROHR-MESSANSCHLUSS

Sie lösen jetzt Meßstellen-Probleme an fluidtechnischen Anlagen schneller, besser und erheblich kostengünstiger.

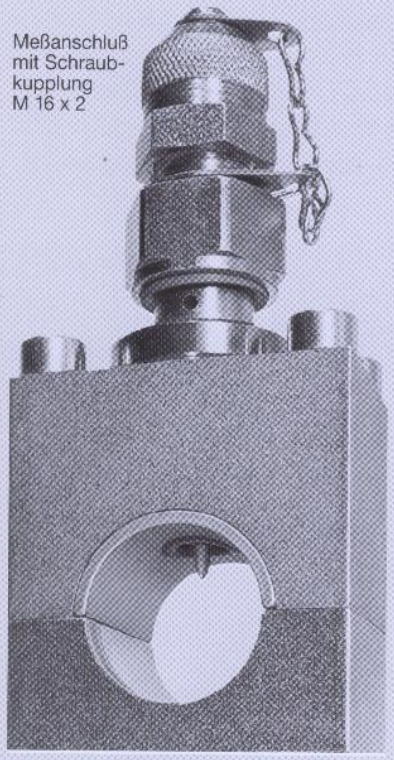

Meßanschluß mit Schraubkupplung M 16 x 2

Messen ohne vorhandenen Meßanschluß!
Der bkm Rohr-Meßanschluß ***serv-Clip-1*** macht es in nur wenigen Minuten - und dabei auch noch kostengünstig - möglich. Einfach, auch unter Betriebsdruck (bis 630 bar) anbauen und messen.
Druck, Temperatur, Durchfluß, Partikelzählung - ein Anschluß für viele Meßgeräte.
Für Rohr-Ø 10 - 42 mm, in Stahl und Edelstahl 1.4571, bis 5 mm Wandstärke.
Fordern Sie technische Unterlagen an - oder besuchen uns im Internet.
www.servclip.de

serv-Clip®
ROHR-MESSANSCHLUSS

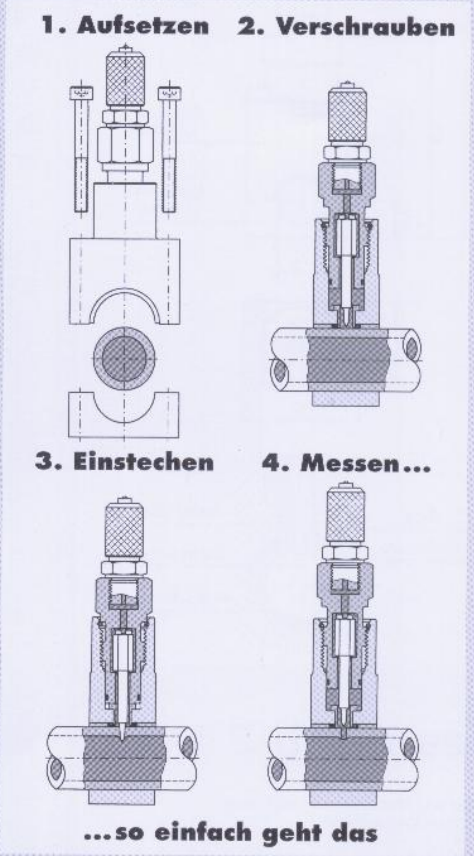

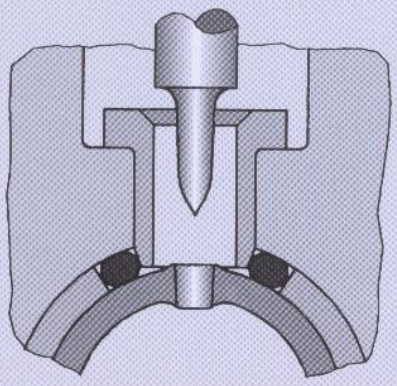

Mit dem Nadeleinstich in die Rohrwand entsteht durch plastische Verformung eine Öffnung von ca. 2,2 mm Ø. Da der ***serv-Clip*** auf Dauer im Rohrsystem verbleibt, steht Ihnen ständig ein Meßanschluß zur Verfügung.

Mit *serv-Clip* sparen Sie Ärger, Zeit und Kosten.

Für die **drucklose Montage** steht der ***serv-Clip-2*** zur Verfügung. Vorteil: noch kostengünstiger - bei Erhalt aller Vorteile des ***serv-Clip***-Systems.

Der ***serv-Clip*** ist für alle Rohr-Ø von 10 - 42 mm, 3/8 - 3 Inch und 1/4 - 3 Rohrzoll ab Lager lieferbar.

DER TECHNOLOGISCHE DURCHBRUCH

serv-Clip®
ROHR-MESSANSCHLUSS

Weitere ausführliche Informationen über *serv-Clip* und dazugehörende Sensoren erhalten Sie in deutsch, englisch und spanisch unter www.servclip.de

Ihr zuständiger serv-Clip® ROHR-MESSANSCHLUSS Depot-Händler

HYDRAULIK-ROHR-MESSANSCHLUSS

serv-Clip-1

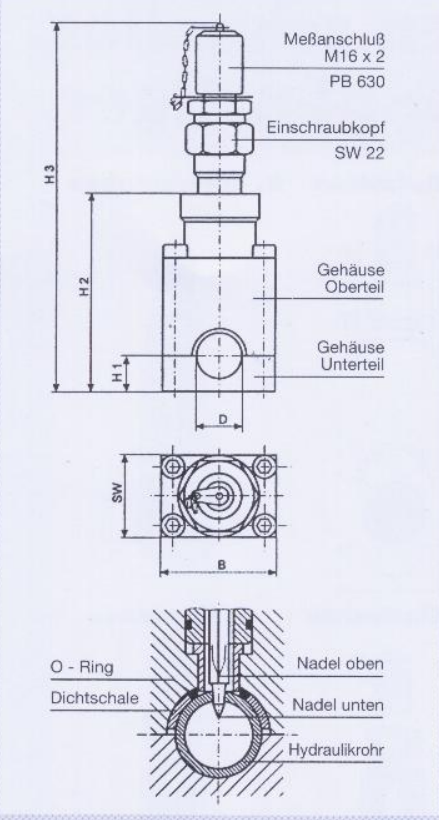

serv-Clip-2

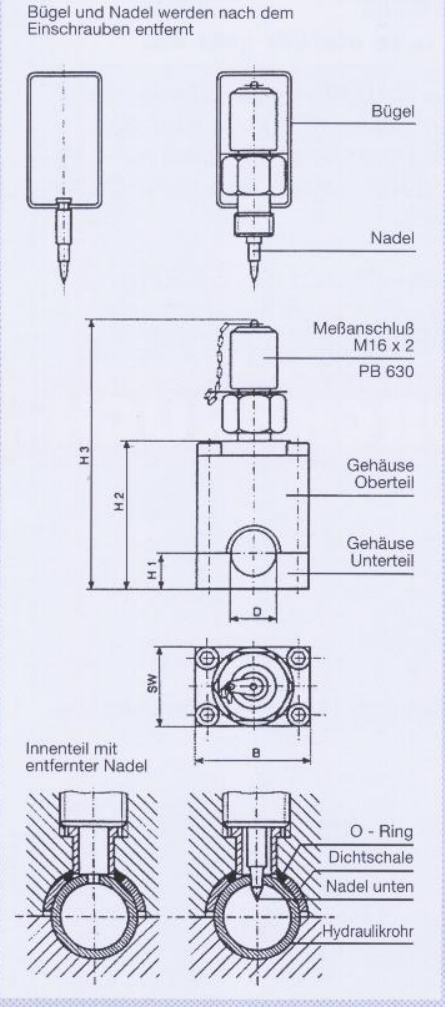

- **Schneller, einfacher und preiswerter Anbau einer Meßstelle**
- **Druckmessung u.v. mehr auch wenn der Meßanschluß fehlt - ein Anschluß für viele Meßgeräte**
- **Partikelzählung nach ISO oder NAS-Klassen durchführbar**
- **Auftrennen der Rohrleitungen ist nicht mehr erforderlich**
- **Messungen an Hydraulikanlagen - mit *serv-Clip-1* - ohne Anlagenabschaltung - das spart erheblich Zeit und Kosten**
- **Einsetzbar in Rohrleitungen bis 630 bar Betriebsdruck**
- **Die Montage des *serv-Clip* erfordert nur wenige Minuten**
- **Keine speziellen Werkzeuge für die Montage erforderlich**
- ***serv-Clip* ist ein patentiertes Produkt und eingetragenes Warenzeichen der BKM**

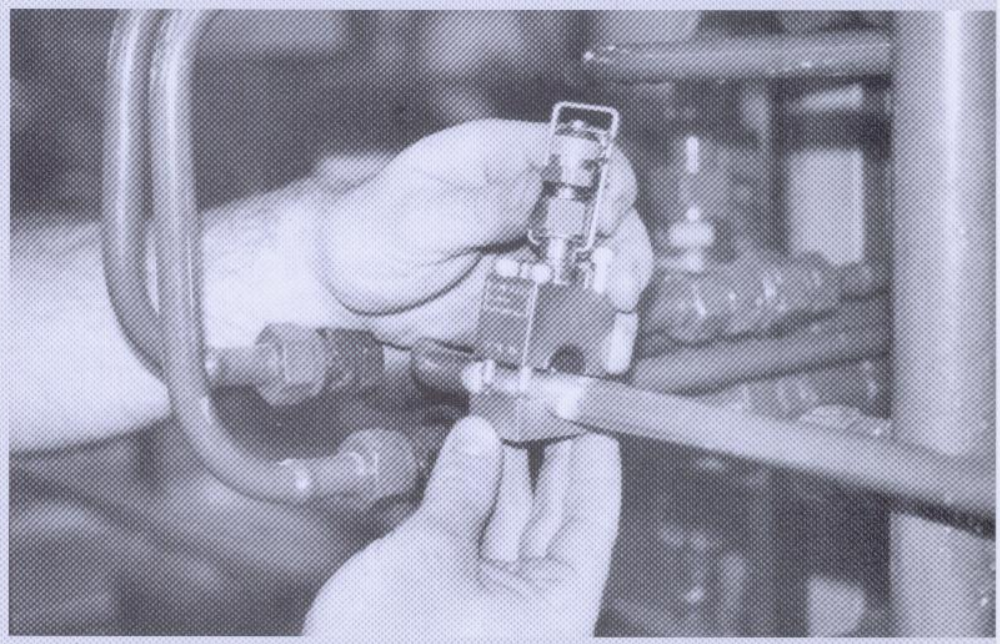

Beschreibung *serv-Clip-1*
für die **Montage unter Druck**

Der patentierte Meßanschluß ***serv-Clip-1*** wird einfach auf das unter Druck stehende, an der Oberfläche gereinigte Hydraulikrohr geschraubt, ohne den Betrieb der Anlage unterbrechen zu müssen.
Über den Einschraubkopf wird eine speziell geformte Stahlnadel durch die Rohrwandung gedrückt. Danach wird der Einschraubkopf zurückgedreht. Die entstandene Öffnung wird frei und der Druck kann sofort gemessen werden.
Der ***serv-Clip-1*** kann selbstverständlich auch für die drucklose Montage verwendet werden.

Werkstoffe

Gehäuse	9SMnPb28k
Einschraubkopf	9SMnPb28k
O-Ring	Viton
Dichtschale	St 37.4
Meßnadel	58CrV4

Beschreibung *serv-Clip-2*
für die **drucklose Montage**

Der patentierte Meßanschluß ***serv-Clip-2*** ist für die Montage an drucklosen Hydraulikrohren entwickelt worden. Nach der Montage ist der Meßanschluß bis zu einem Betriebsdruck von 630 bar dauerhaft einsetzbar. Der ***serv-Clip-2*** wird vormontiert, mit Meßanschluß und Nadel, geliefert. Durch Einschrauben des Meßanschlusses wird eine speziell geformte Stahlnadel durch die Rohrwandung gedrückt. Danach wird der Meßanschluß herausgeschraubt und die Nadel, der Bügel sowie eine Druckscheibe entfernt. Jetzt wird der Meßanschluß wieder in den ***serv-Clip-2*** eingeschraubt. Die Meßstelle ist nun dicht und kann dauerhaft bis PB 630 bar eingesetzt werden.

Jeder ***serv-Clip*** wird standardmäßig mit Meßanschluß geliefert
(Anschlußgewinde M16 x 2).

Jede Verbindung kann in wenigen Minuten einfach und sicher hergestellt werden. Das System ist vollkommen dicht. Eine Verunreinigung der Hydraulikflüssigkeit ist ausgeschlossen.
Nach Beendigung der Messung verbleibt der ***serv-Clip*** im Rohrsystem - kein Abbauen erforderlich. Die Betriebssicherheit des Hydrauliksystems bleibt erhalten. Die Meßstelle steht nun ständig für Messungen zur Verfügung.

bkm

serv-Clip®
ROHR-MESSANSCHLUSS

Ein patentiertes Produkt und eingetragenes Warenzeichen der BKM